STUDIO ruegg SWITZERLAND

ELEMENT 4 GAS FIRES

WORLD LEADING ELEGANCE

Laissez-vous séduire par Element4

DÉCOUVREZ NOS FOYERS INNOVANTS AU DESIGN DE CLASSE MONDIALE !

À la recherche d'un foyer au gaz pour agrémenter votre intérieur ? Ou encore mieux : d'une pièce maîtresse pour votre maison ou bureau ? Alors, optez pour un foyer au gaz d'Element4, un foyer design fabriqué aux Pays-Bas, conçu par des férus de design et de technologie, comme vous...

Un foyer fait pour vous

Vous voulez uniquement le meilleur ? Vous raffolez des produits qui sortent de l'ordinaire ? Alors, les foyers au gaz d'Element4 sont faits pour vous. Notre équipe de conception se compose de personnes exigeantes férues de design, au courant des dernières tendances et raffolant des produits spéciaux. Résultat, un foyer des plus élégants, plus qu'un «beau foyer», une véritable «pièce de design contemporain».

BON SENS NÉERLANDAIS ET CLASSE MONDIALE

Element4 est une marque néerlandaise haut de gamme. Notre approche est pratique et pragmatique avec un accent marqué sur le design. Pour des foyers prisés dans le monde entier par les designers, les architectes et les consommateurs à l'affût des dernières tendances. En tant que « Dutchies », nous accordons une grande importance à la technologie. Nos foyers disposent des caractéristiques techniques les plus avancées: ils sont efficaces, peuvent être commandés à distance et disposent d'un jeu de flammes ajustable. Ce qui fait de nous un véritable créateur de tendances sur le marché international.

TABLE DES MATIÈRES

06 BRÛLEURS

08 FAIBLE INTENSITÉ

09 PROFONDEUR D'INSTALLATION

10 COMMANDE DIGITALE

12 SYSTÈME FERMÉ

13 POWERFAN

14 PAROIS ARRIÈRE

16 VERRE ANTIREFLET

18 GARNITURES

20 ACCESSOIRES

22 PRODUITS

96 INFORMATIONS TECHNIQUES

FOYERS SIMPLE FACE 24

CUPIDO 50 26
CUPIDO 70 28
MODORE 70 30
MODORE 75H 32
MODORE 100 34
MODORE 140 36
MODORE 185 38
MODORE 240 40
MODORE 240H 42
SKY 44
SUMMUM 70 F 46
SUMMUM 100 F 48

FOYERS DOUBLE FACES 50

BIOPTICA 52
SKY T 54
TENORE 100 56
TENORE 140 58
TENORE 240H 60

FOYERS D'ANGLE 62

BIDORE 70 64
BIDORE 100 66
BIDORE 140 68
BIDORE 240H 70
SUMMUM 70 C 72
SUMMUM 100 C 74

FOYERS 3 FACES 76

SUMMUM 70 3/S 78
SUMMUM 100 3/S 80
TRISORE 70 82
TRISORE 100 84
TRISORE 140 86

SÉPARATEURS DE PIÈCES 88

LUCIUS 100 90
LUCIUS 140 92
LUCIUS 240H 94

BRÛLEURS

Le type de brûleur compatible est toujours indiqué à côté du foyer de votre choix. Ces brûleurs diffèrent sensiblement les uns des autres, mais partagent un point commun: tous sont livrés de série avec de magnifiques bûches incandescentes. Vous pouvez ainsi profiter du plus beau feu à faible intensité!

Profitez du plus beau feu à faible intensité !

BRÛLEUR SIMPLE

Le brûleur simple permet une profondeur d'installation minimale du foyer et contribue à une faible consommation. En apparence modeste, il cache bien son jeu : des flammes intenses et abondantes pour un foyer réaliste.

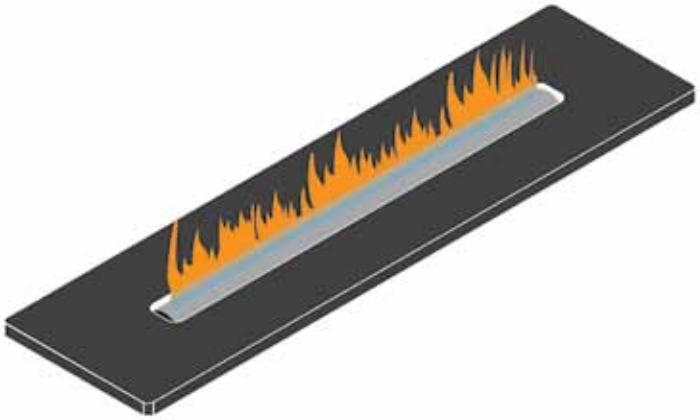

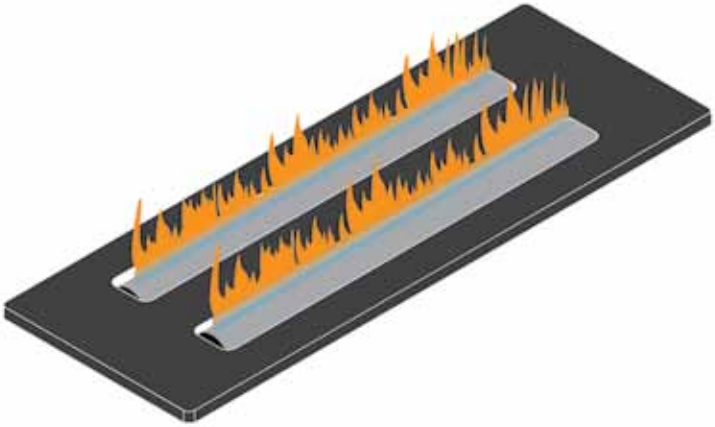

DOUBLE BRÛLEUR

Le double brûleur garantit une expérience hors du commun, car le feu couvre toute la profondeur du foyer. De plus, vous pouvez facilement éteindre un des brûleurs pour une parfaite maîtrise de la chaleur et du jeu de flammes.

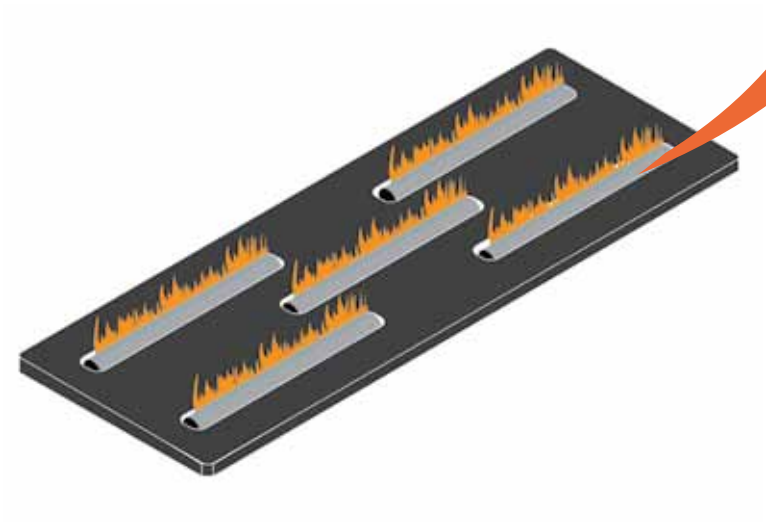

QUAD BURNER

Le Quad Burner comprend cinq brûleurs différents. Vous disposez ainsi d'une infinité de réglages de flammes et d'intensité de chaleur. Le grand nombre de brûleurs permet de créer rapidement une grande quantité de chaleur. En même temps, vous profitez d'un impressionnant jeu de flammes. Envie de passer à une faible consommation ? Il suffit d'éteindre un certain nombre de brûleurs en appuyant simplement sur un bouton.

MULTI BURNER

Avec pas moins de trois brûleurs, vous bénéficiez de flammes encore plus belles et intenses. Vous pouvez éteindre les brûleurs à gauche et à droite. Vous réglez ainsi vous-même le jeu de flammes et la chaleur.

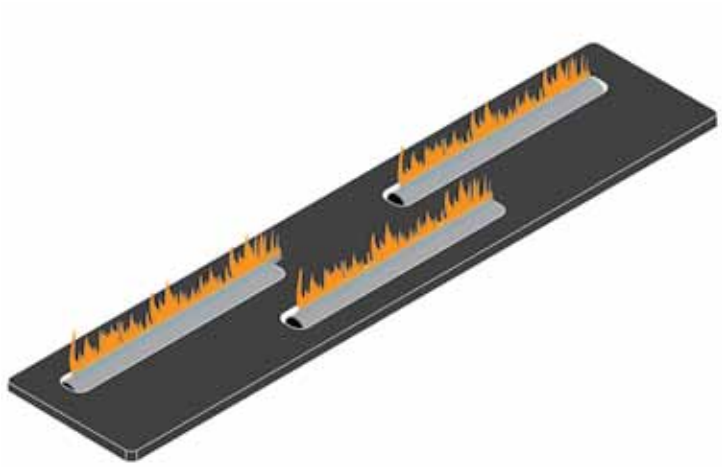

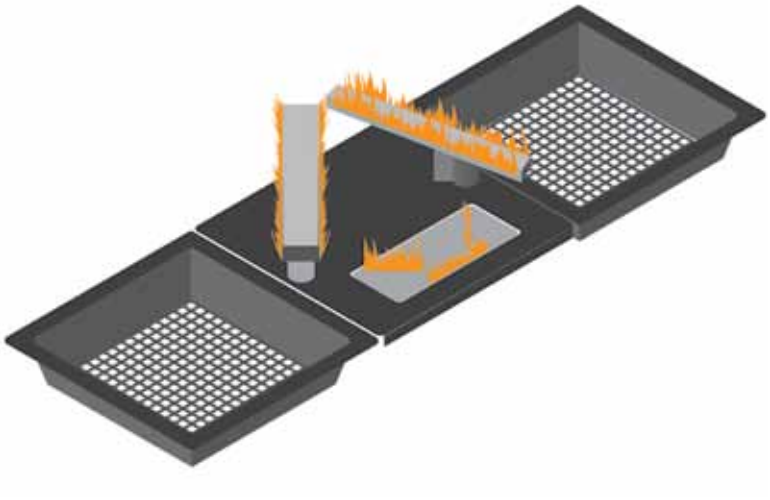

BRÛLEUR REAL FLAME

Le brûleur Real Flame garantit un feu extrêmement réaliste. L'effet de l'éclairage LED spécial sur la surface du feu donne un aspect naturel. Associé aux bûches réalistes, vous profitez d'une belle expérience de feu de bois.

NOUS SOMMES FIERS DE VOUS PRÉSENTER :

LE PLUS BEAU FEU À FAIBLE INTENSITÉ

Chez Element4, notre défi consiste à tirer le meilleur parti de nos foyers. Notre objectif? Créer une bonne ambiance avec le plus beau jeu de flammes possible, indépendamment de la puissance du foyer au gaz. Vous pouvez maintenant profiter d'un foyer magnifique, avec la plus faible consommation de gaz possible. Nous ne disons pas à la légère qu'un foyer au gaz d'Element4 «a le plus beau feu à faible intensité».

GAGNEZ DE L'ESPACE GRÂCE À UNE PROFONDEUR D'INSTALLATION MINIMALE

Espace restreint ou envie d'un foyer au gaz aussi plat que possible qui s'intègre à votre intérieur? Alors, un foyer Element4 est le bon choix. Nos foyers au gaz s'intègrent avec une profondeur d'installation d'à peine 25 cm. C'est l'idéal si votre pièce est étroite ou si vous souhaitez installer un habillage. En outre, de nombreux designers et architectes choisissent nos foyers peu profonds en raison de leur effet spatial intérieur.

COMMANDE DIGITALE

PRO CONTROL

Envie de commander votre foyer au gaz à l'aide de votre smartphone ou votre tablette ? C'est possible avec ProControl d'Element4. ProControl est le choix idéal si vous souhaitez commander votre foyer à distance sans utiliser de système domotique. Vous avez uniquement besoin du boîtier Wi-Fi Element4 fourni. Tout le reste se trouve déjà dans votre foyer et dans l'application conviviale ProControl que vous pouvez installer sur votre smartphone ou tablette. On ne peut plus simple!

DOMOTIQUE

Envie de commander votre foyer au gaz Element4 à l'aide de votre système domotique existant ? C'est possible ! En utilisant la domotique, vous pouvez allumer et éteindre le foyer au gaz, en régler l'intensité et commander le double brûleur. L'installation est simple : connectez un câble domotique Element4 au récepteur de votre foyer au gaz et branchez-le à votre système domotique. Le reste va de soi. Et si vous ne parvenez pas à le faire fonctionner, votre revendeur le plus proche est toujours là pour vous aider.

DÉCOUVREZ LES AVANTAGES DE NOTRE SYSTÈME FERMÉ

Les foyers au gaz d'Element4 fonctionnent avec un système fermé. Ce qui signifie que le foyer n'est pas ouvert sur la pièce, mais complètement fermé. L'air frais et les fumées traversent le même tuyau à double parois relié à l'air extérieur. Quel est le principal avantage d'un système fermé? Les flammes sont toujours derrière le verre. C'est plus sûr et cela assure une rétention de chaleur dans le foyer, avec une chaleur de convection plus élevée et une pièce agréablement chaude. De plus, l'air extérieur froid fourni est déjà préchauffé par le tuyau à double parois. Votre foyer au gaz sera ainsi plus efficace.

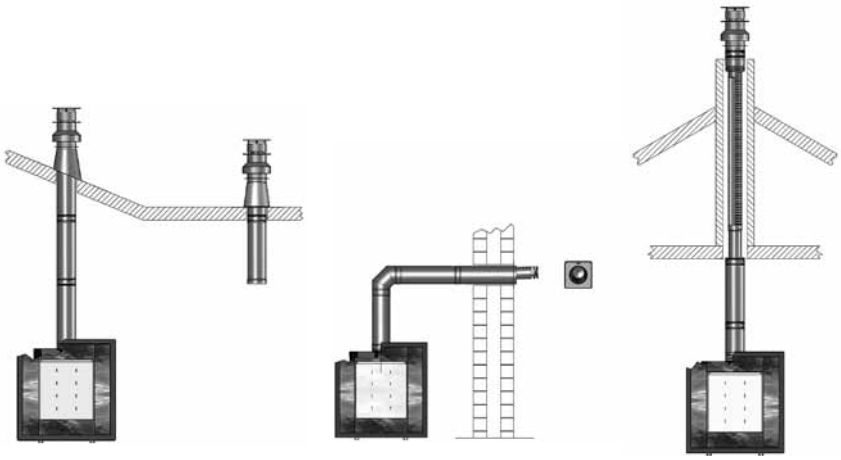

AVEC LE POWERFAN, VOUS POUVEZ BÉNÉFICIER D'UN FOYER AU GAZ N'IMPORTE OÙ

Envie d'installer votre foyer au gaz dans un endroit où il n'y a pas de place pour un raccordement basé sur un tirage naturel ? C'est possible avec le Powerfan. Cette solution intelligente permet d'évacuer les gaz en toute sécurité sur une grande distance (jusqu'à 36 m). Vous pouvez aussi installer votre foyer au gaz dans des endroits où ce n'était pas possible auparavant. Et chose pratique, c'est l'appareil lui-même qui définit les paramètres corrects d'alimentation en air et de son élimination.

PAROIS ARRIÈRE

Element4 vous permet de choisir la paroi arrière la plus adaptée à votre intérieur. De l'acier noir au verre teinté en passant par un motif de briques, c'est à vous de choisir.

Les options varient en fonction du type de foyer, vérifiez donc que la paroi arrière de votre choix est compatible avec votre foyer.

Nous proposons les styles et designs suivants:

ACIER NOIR

VERRE TEINTÉ

MOTIF DE BRIQUES

Choisissez votre propre style !

VERRE ANTIREFLET

Envie de profiter d'un jeu de flammes encore plus beau et avoir l'impression de regarder directement le feu? Faites équiper votre foyer d'un verre antireflet. Celui-ci évite les reflets gênants des rayons lumineux incidents et est pratiquement invisible. Même quand le foyer est éteint, vous ne pouvez pas le voir. Vous profitez ainsi du meilleur des mondes: le confort d'un foyer fermé associé à l'ambiance et aux flammes d'un vrai feu ouvert.

Voir l'aperçu technique à la page 96 pour voir quels foyers peuvent être équipés d'un verre antireflet.

GARNITURES

Votre foyer au gaz Element4 est livré de série avec des bûches. Ces bûches réalistes sont des rondins, petits ou grands, fabriqués en céramique et spécialement conçus pour le foyer au gaz. Vous pouvez également choisir d'autres matériaux comme les galets blancs de Carrare, les pierres blanches ou grises. La composition de ces matériaux durables a également une particularité, ce qui leur permet de servir de garnitures.

Les options de garnitures varient en fonction du type de foyer, vérifiez soigneusement les disponibilités avec le foyer de votre choix.

BÛCHES

GALETS BLANCS DE CARRARE

PIERRES BLANCHES

PIERRES GRISES

ELEMENT

COMPLÉTEZ VOTRE FOYER AVEC LES BONS ACCESSOIRES

1 PANNEAU D'ACCÈS

Votre foyer au gaz est dépourvu de cadre? Alors, vous avez besoin d'un panneau d'accès pour monter l'unité de contrôle du gaz. Le panneau d'accès a une taille d'installation de 250 mm x 175 mm (H x L) et est conçu pour être élégant et stylé. Il est ainsi parfaitement assorti au corps de cheminée.

2 INTERRUPTEUR MURAL

Avec un élégant interrupteur mural, vous pouvez facilement allumer ou éteindre votre foyer au gaz. Vous pouvez également contrôler la température à l'aide d'un bouton. Une solution simple très facile d'utilisation.

3 TÉLÉCOMMANDE

Notre télécommande dispose du système de contrôle E-Save. Ce qui vous permet d'allumer et d'éteindre le foyer à distance et de sélectionner différents réglages de brûleur et de température. Soit une économie de gaz d'au moins 40%.

4 GRILLES DE VENTILATION

Il est important de bien ventiler le corps de votre foyer au gaz. Il convient donc de placer des grilles de ventilation sur ses côtés pour éviter les hautes températures dans le corps de cheminée et les fissures dans la hotte. De plus, vous bénéficiez d'une dissipation thermique optimale. La grille de ventilation a une dimension d'installation de 231 mm x 43 mm (H x L) et un niveau de finition élevé.

PRODUITS

À la recherche d'un foyer au gaz contemporain et élégant pour mettre en valeur votre intérieur ?

Découvrez notre collection de foyers au gaz polyvalents. Des foyers simple face aux foyers double faces en passant par les séparateurs de pièces et les foyers 3 faces, un foyer au gaz d'Element4 c'est la garantie d'un design optimal, convivial et fabuleux. Nos foyers aux gaz sont faciles à entretenir et disposent d'une faible profondeur d'installation d'à peine 25 cm. Ainsi, vous économisez un espace précieux. De plus, vous bénéficiez du plus beau feu à faible intensité.

Introduction

FOYERS SIMPLE FACE

Un foyer simple face est un véritable classique parmi les foyers au gaz. Ce type de foyer dispose d'une vitre et offre une vue magnifique sur le feu. Vous pouvez parfaitement intégrer un foyer simple face dans votre habillage. Saviez-vous qu'avec un foyer Element4, seuls 25 cm de profondeur d'installation sont nécessaires? Vous ferez ainsi une utilisation optimale de l'espace (restreint). Laissez-vous inspirer par notre collection et découvrez le type de foyer fait pour vous.

CUPIDO 50

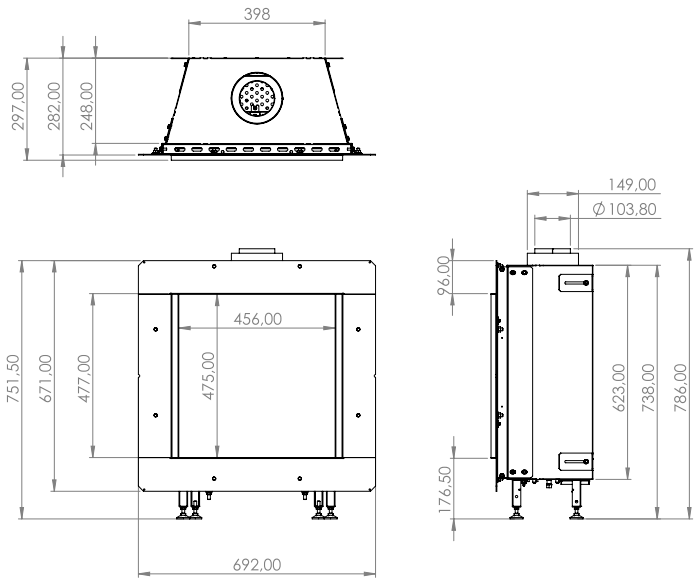

Brûleur simple

Gaz naturel G25 (min – max):	2,0 – 6,0 kW
Gaz naturel G20 (min – max):	2,1 – 6,1 kW
Propane G31 (min – max):	1,8 – 5,3 kW
Rendement:	83%

Acier noir:	De série
Verre teinté:	En option
Motif de briques:	-

E-Save:	De série
ProControl:	En option
Powerfan:	En option
Verre antireflet:	En option

B

CUPIDO 70

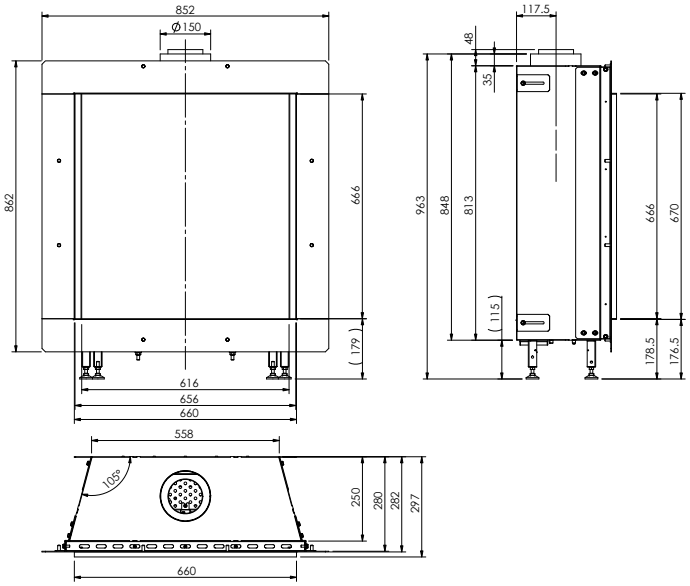

Brûleur simple

Gaz naturel G25 (min – max):	2,4 – 7,3 kW
Gaz naturel G20 (min – max):	2,9 – 7,9 kW
Propane G31 (min – max):	2,0 – 5,9 kW
Rendement:	83%
Acier noir:	De série
Verre teinté:	En option
Motif de briques:	-
E-Save:	De série
ProControl:	En option
Powerfan:	En option
Verre antireflet:	En option

B

MODORE 70

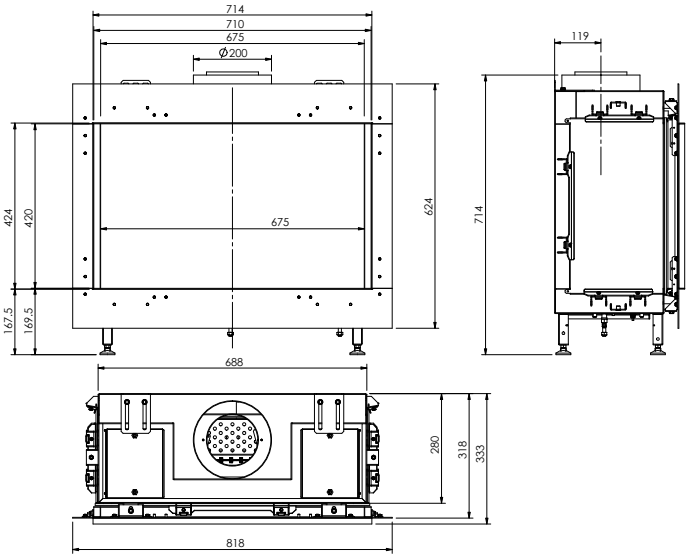

Brûleur simple

Gaz naturel G25 (min – max):	2,4 – 7,3 kW
Gaz naturel G20 (min – max):	2,6 – 7,6 kW
Propane G31 (min – max) :	2,3 – 6,8 kW
Rendement:	84%

Acier noir:	De série
Verre teinté:	En option
Motif de briques:	-

E-Save:	De série
ProControl:	En option
Powerfan:	En option
Verre antireflet:	En option

B

MODORE 75H

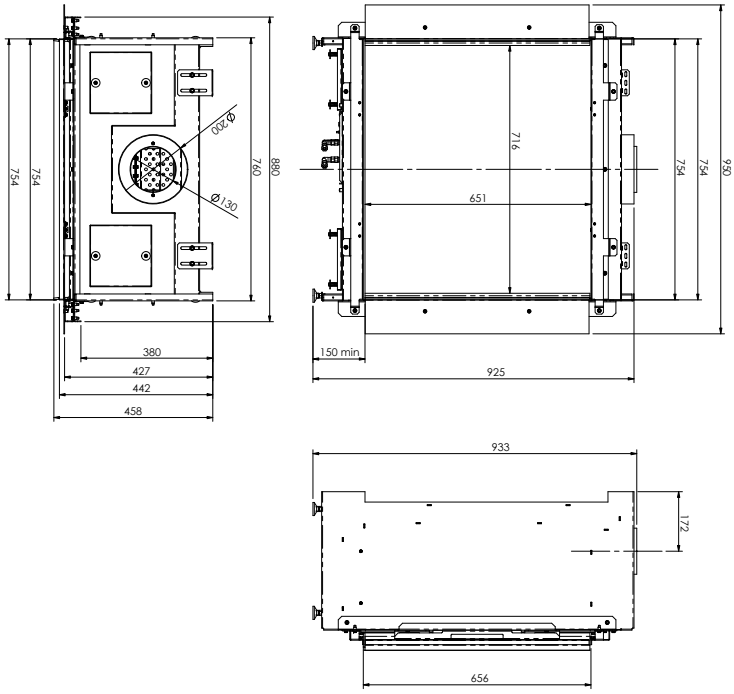

Double brûleur

Gaz naturel G25 (min – max):	3,3 – 10 kW
Gaz naturel G20 (min – max):	3,6 – 10,8 kW
Propane G31 (min – max):	3,6 – 10,7 kW
Rendement:	89%

Acier noir:	De série
Verre teinté:	En option
Motif de briques:	En option

E-Save:	De série
ProControl:	En option
Powerfan:	En option
Verre antireflet:	De série

A

MODORE 100

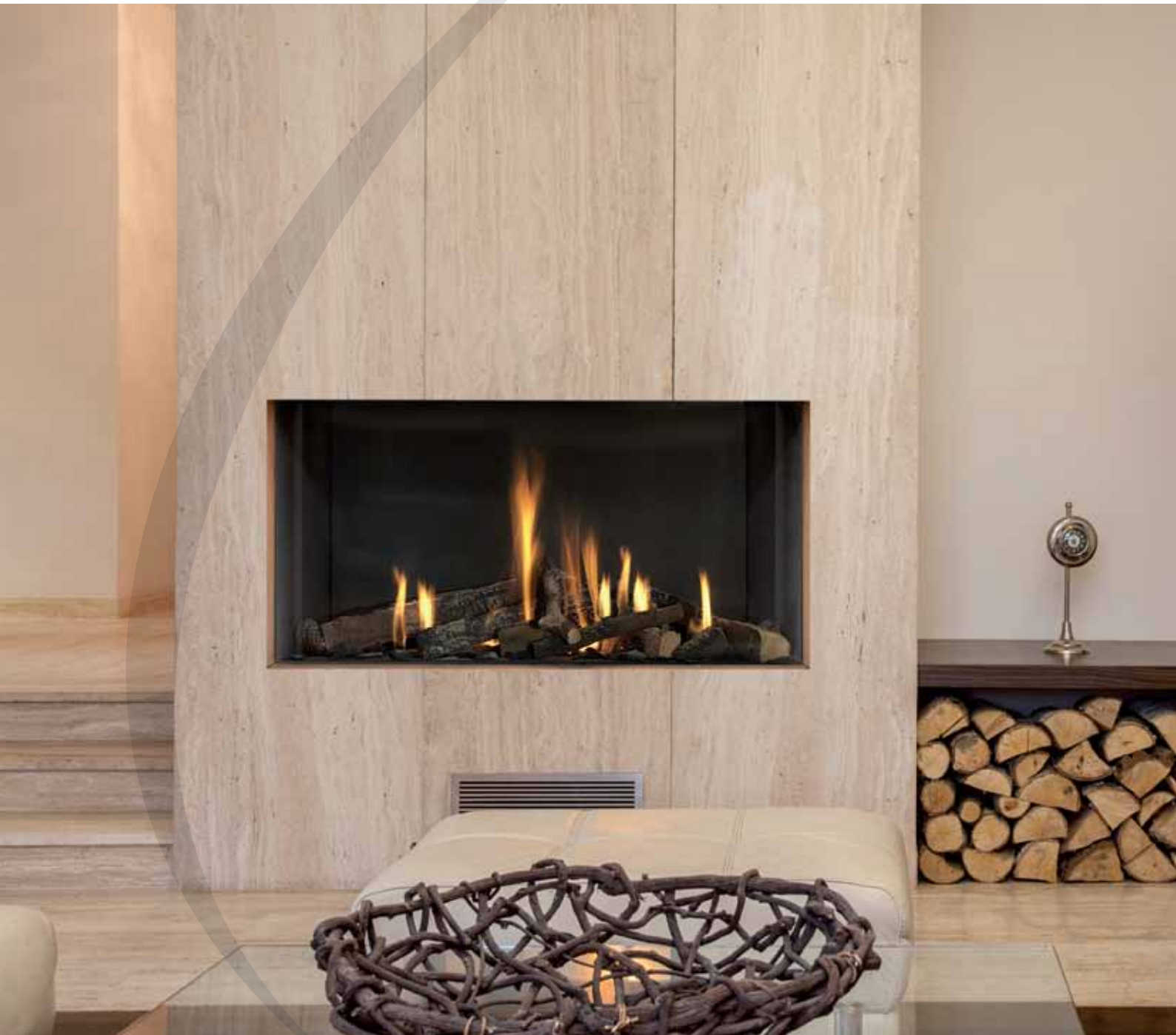

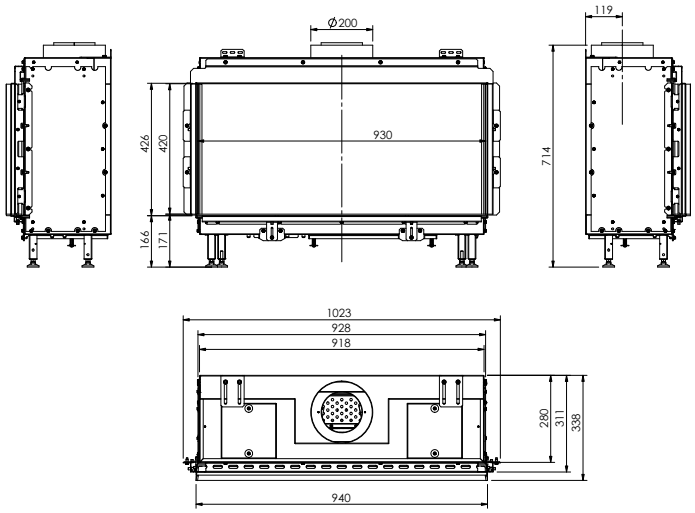

Brûleur simple	
Gaz naturel G25 (min-max):	2,9 – 8,7 kW
Gaz naturel G20 (min-max):	3,2 – 9,7 kW
Propane G31 (min-max):	2,2 – 6,5 kW
Rendement:	83%
Acier noir:	De série
Verre teinté:	En option
Motif de briques:	-
E-Save:	De série
ProControl:	En option
Powerfan:	En option
Verre antireflet:	En option

B

MODORE 140

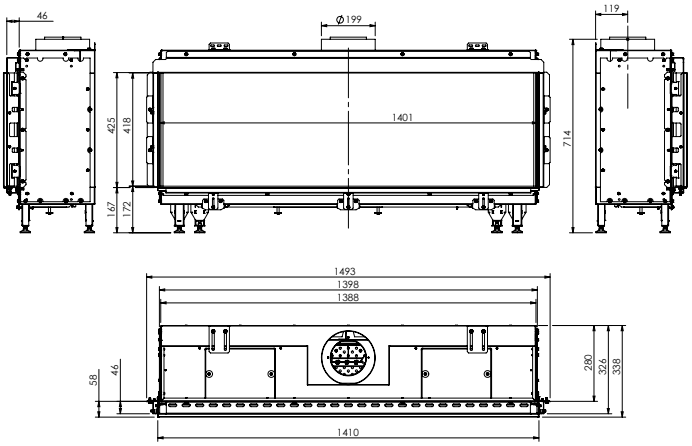

Quad Burner

Gaz naturel G25 (min-max):	2,2 – 12,9 kW
Gaz naturel G20 (min-max):	2,2 – 12,9 kW
Propane G31 (min-max):	2,2 – 13,3 kW
Rendement:	90%
Acier noir:	De série
Verre teinté:	En option
Motif de briques:	-
E-Save:	De série
ProControl:	En option
Powerfan:	En option
Verre antireflet:	En option

A

MODORE 185

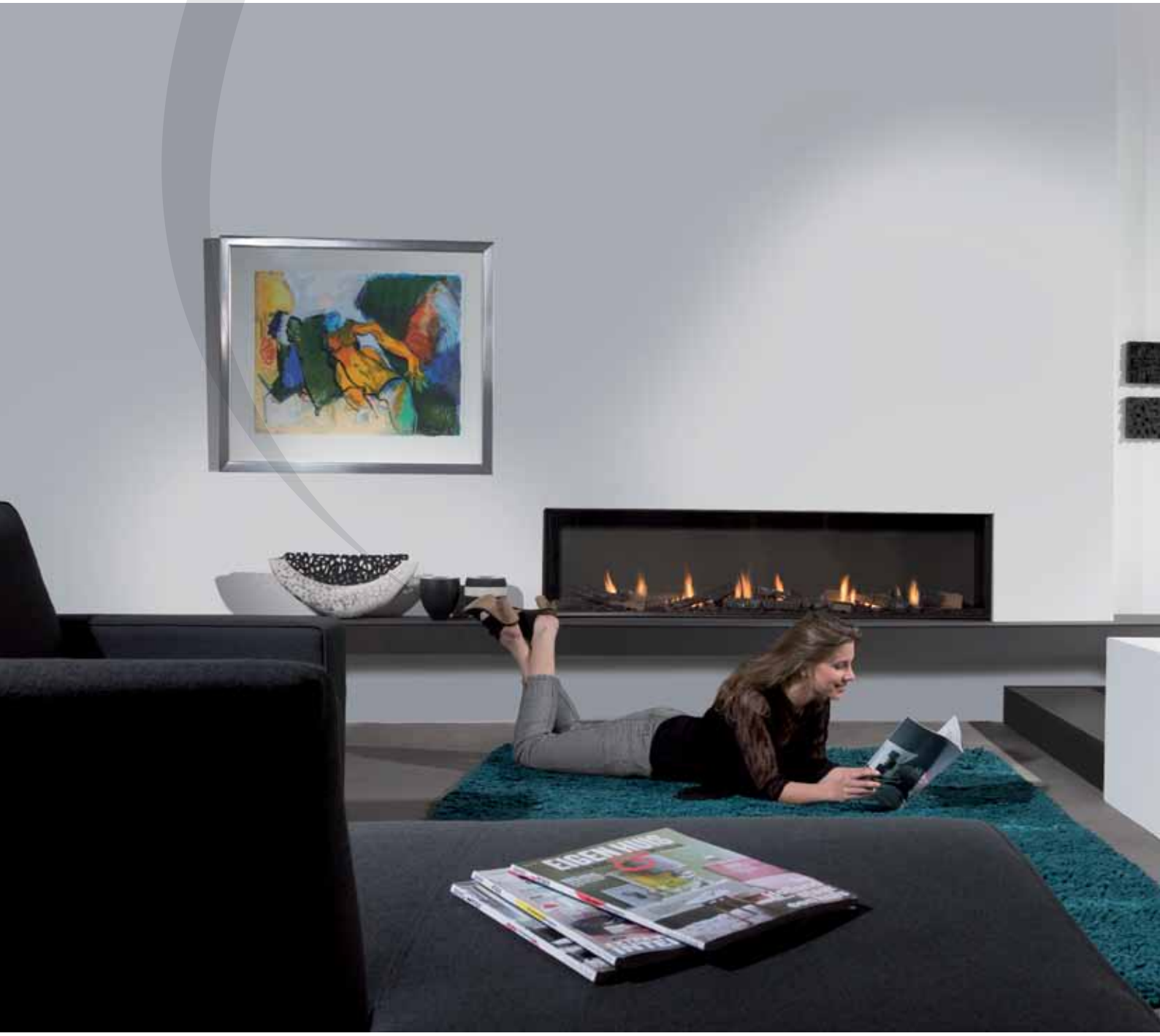

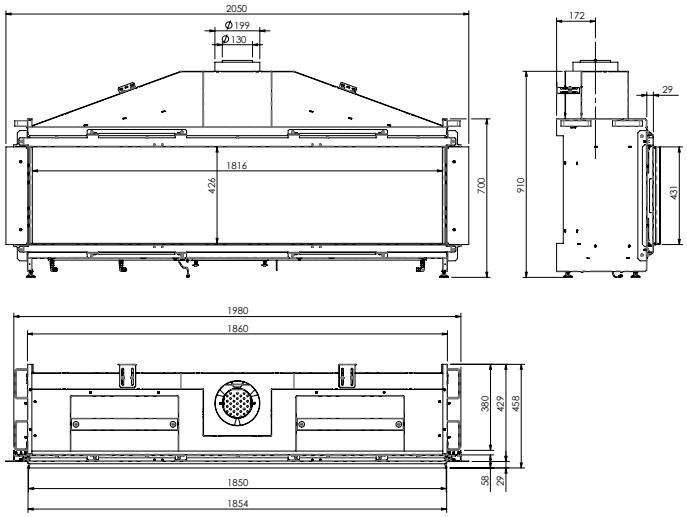

Multi Burner

Gaz naturel G25 (min-max):	3,6 – 10,8 kW
Gaz naturel G20 (min-max):	3,2 – 16,1 kW
Propane G31 (min-max):	2,7 – 13,7 kW
Rendement:	90%

Acier noir:	De série
Verre teinté:	En option
Motif de briques:	-

E-Save:	De série
ProControl:	En option
Powerfan:	En option
Verre antireflet:	En option

A

MODORE 240

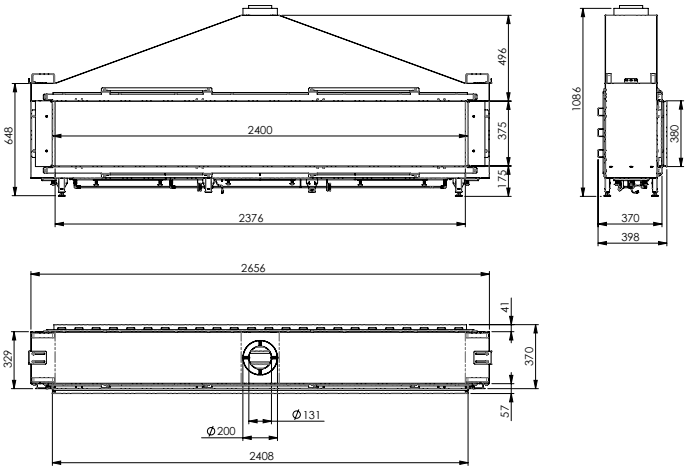

Multi Burner

Gaz naturel G25 (min-max):	3,5 – 17,6 kW
Gaz naturel G20 (min-max):	3,5 – 17,6 kW
Propane G31 (min-max):	6,3 – 19,0 kW
Rendement:	89%
Acier noir:	De série
Verre teinté:	En option
Motif de briques:	-
E-Save:	De série
ProControl:	En option
Powerfan:	En option
Verre antireflet:	-

A

MODORE 240H

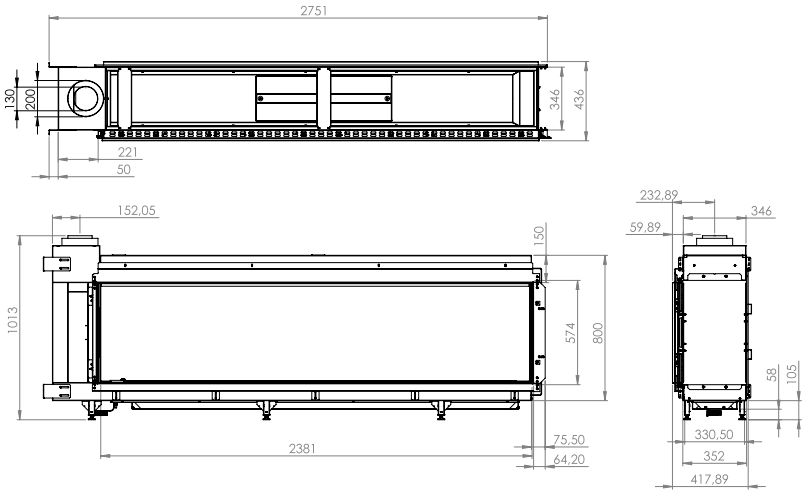

Multi Burner

Gaz naturel G25 (min-max):	3,5 – 17,6 kW
Gaz naturel G20 (min-max):	3,5 – 17,6 kW
Propane G31 (min-max):	6,3 – 19,0 kW
Rendement:	89%
Acier noir:	De série
Verre teinté:	En option
Motif de briques:	-
E-Save:	De série
ProControl:	En option
Powerfan:	En option
Verre antireflet:	-

A

SKY

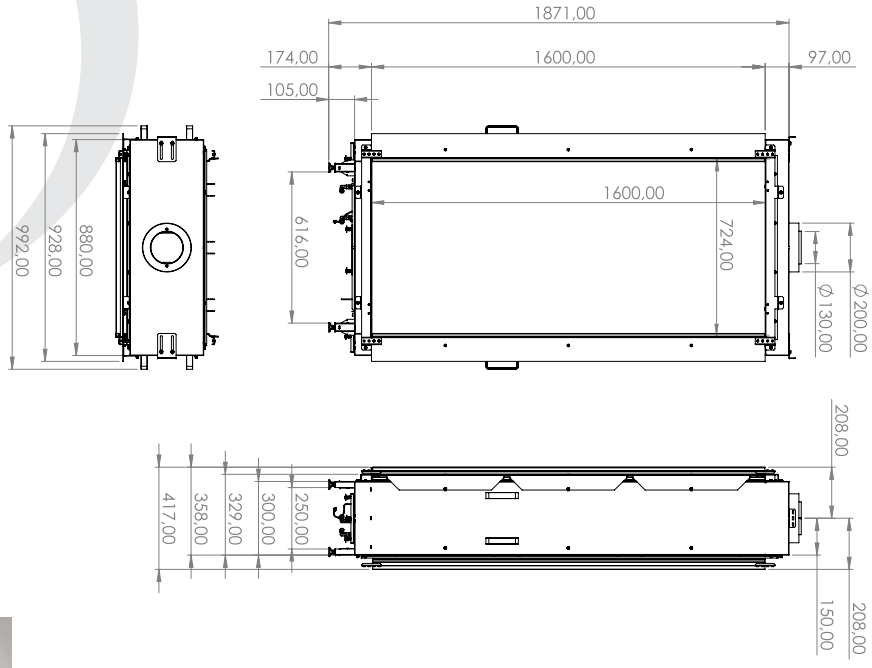

Double brûleur:

Gaz naturel G25 (min-max):	2,7 – 10,8 kW
Gaz naturel G20 (min-max):	2,7 – 10,8 kW
Propane G31 (min-max):	2,6 – 10,3 kW
Rendement:	86%
Acier noir:	De série
Verre teinté:	En option
Motif de briques:	-
E-Save:	De série
ProControl:	En option
Powerfan:	En option
Verre antireflet:	En option

B

SUMMUM 70 F

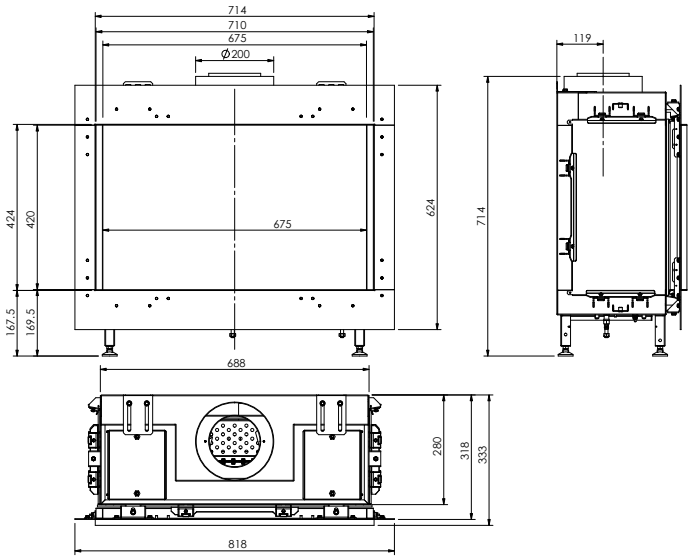

Brûleur Real Flame

Gaz naturel G25 (min-max):	2,9 – 8,7 kW
Gaz naturel G20 (min-max):	2,6 – 7,6 kW
Propane G31 (min-max):	2,0 – 5,9 kW
Rendement:	88%

Acier noir	De série
Verre teinté:	En option
Motif de briques:	-

E-Save:	De série
ProControl:	En option
Powerfan:	En option
Verre antireflet:	En option

A

SUMMUM 100 F

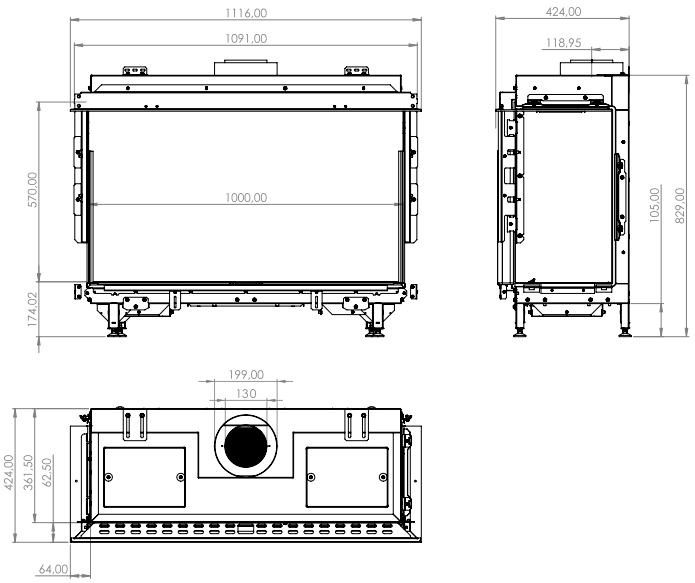

Brûleur Real Flame

Gaz naturel G25 (min-max):	2,9 – 11,7 kW
Gaz naturel G20 (min-max):	2,7 – 10,9 kW
Propane G31 (min-max):	2,9 – 11,5 kW
Rendement:	89%

Acier noir:	De série
Verre teinté:	En option
Motif de briques:	-

E-Save:	De série
ProControl:	En option
Powerfan:	En option
Verre antireflet:	En option

A

Introduction

FOYERS DOUBLE FACES

Vous préférez un foyer double faces ? Alors, optez pour un foyer qui attirera tous les regards. Placez ce type de foyer au gaz dans un mur pour que le feu soit visible des deux côtés. Vous obtiendrez un effet spatial spécial. En outre, un foyer double faces crée une connexion ouverte entre deux pièces, vous permettant de profiter d'un feu d'ambiance à deux endroits en même temps. Le choix idéal si vous recherchez un foyer au gaz offrant une expérience spatiale optimale.

BIOPTICA

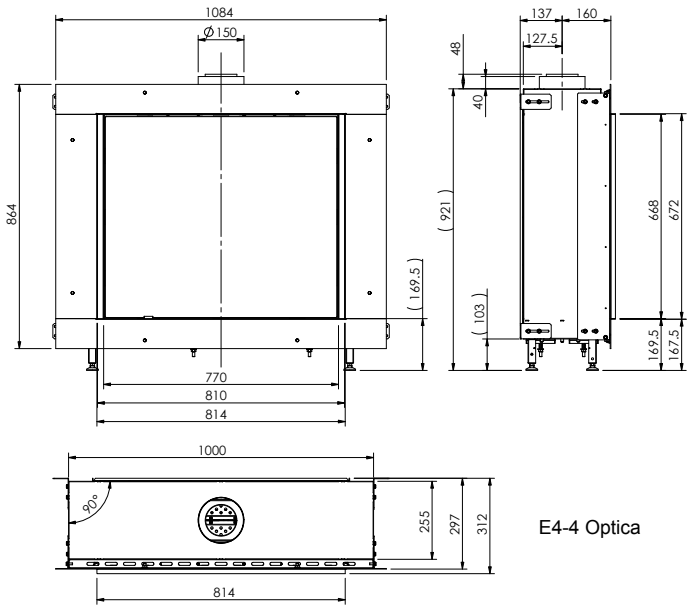

E4-4 Optica

Brûleur simple

Gaz naturel G25 (min-max):	2,9 – 8,7 kW
Gaz naturel G20 (min-max):	3,2 – 9,7 kW
Propane G31 (min-max):	2,6 – 7,8 kW
Rendement:	80%

Acier noir:	De série
Verre teinté:	En option
Motif de briques:	-

E-Save:	De série
ProControl:	En option
Powerfan:	En option
Verre antireflet:	En option

B

SKY T

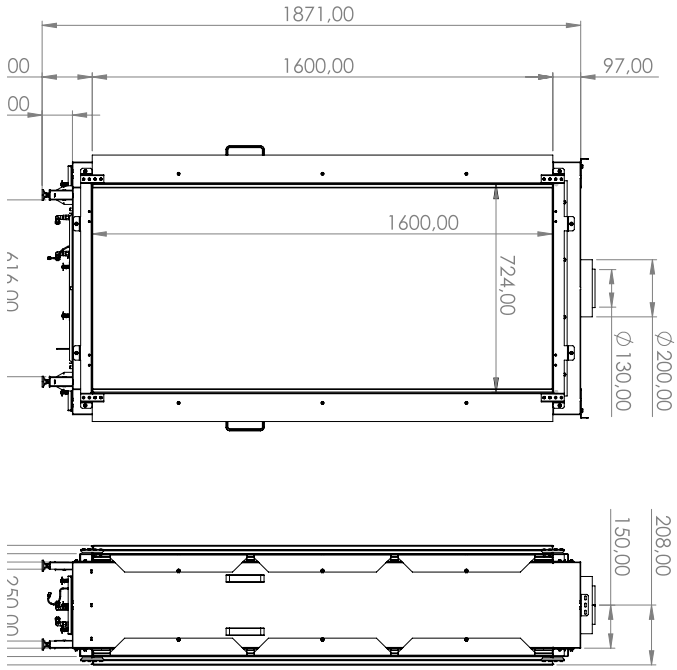

Double brûleur

Gaz naturel G25 (min-max):	2,7 – 10,8 kW
Gaz naturel G20 (min-max):	2,7 – 10,8 kW
Propane G31 (min-max):	2,6 – 10,3 kW
Rendement:	86%

Acier noir:	De série
Verre teinté:	En option
Motif de briques:	-

E-Save:	De série
ProControl:	En option
Powerfan:	En option
Verre antireflet:	En option

B

TENORE 100

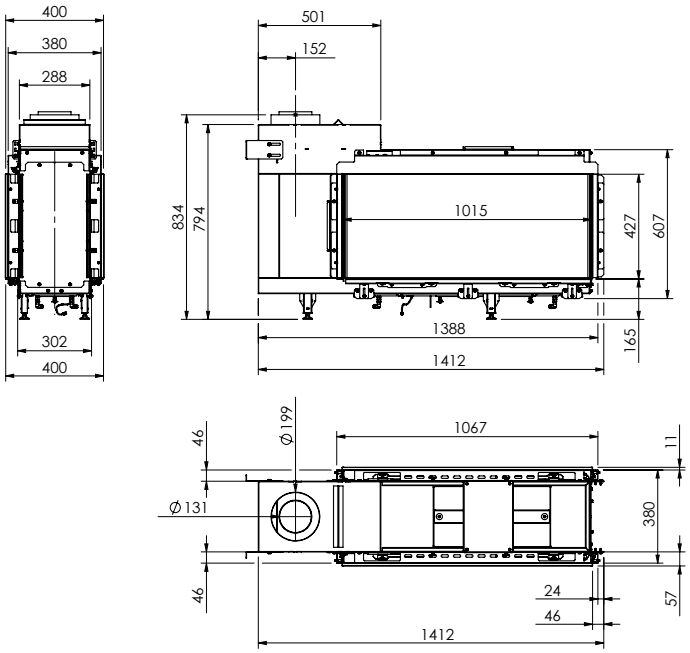

Double brûleur

Gaz naturel G25 (min-max):	4,6 – 13,7 kW
Gaz naturel G20 (min-max):	4,3 – 13,0 kW
Propane G31 (min-max):	4,3 – 12,8 kW
Rendement:	89%
Acier noir:	De série
Verre teinté:	En option
Motif de briques:	-
E-Save:	De série
ProControl:	En option
Powerfan:	En option
Verre antireflet:	En option

A

TENORE 140

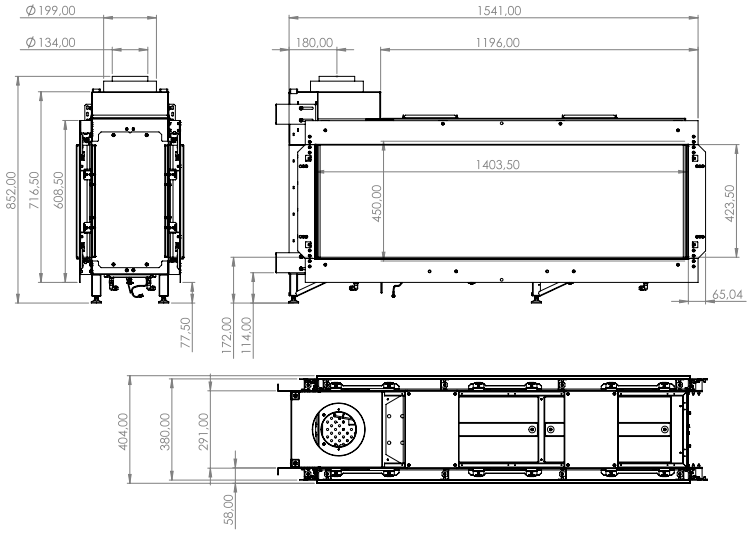

Multi Burner

Gaz naturel G25 (min-max):	2,2 – 12,9 kW
Gaz naturel G20 (min-max):	2,2 – 12,9 kW
Propane G31 (min-max):	2,2 – 13,3 kW
Rendement:	90%
Acier noir:	De série
Verre teinté:	En option
Motif de briques:	-
E-Save:	De série
ProControl:	En option
Powerfan:	En option
Verre antireflet:	En option

A

TENORE 240H

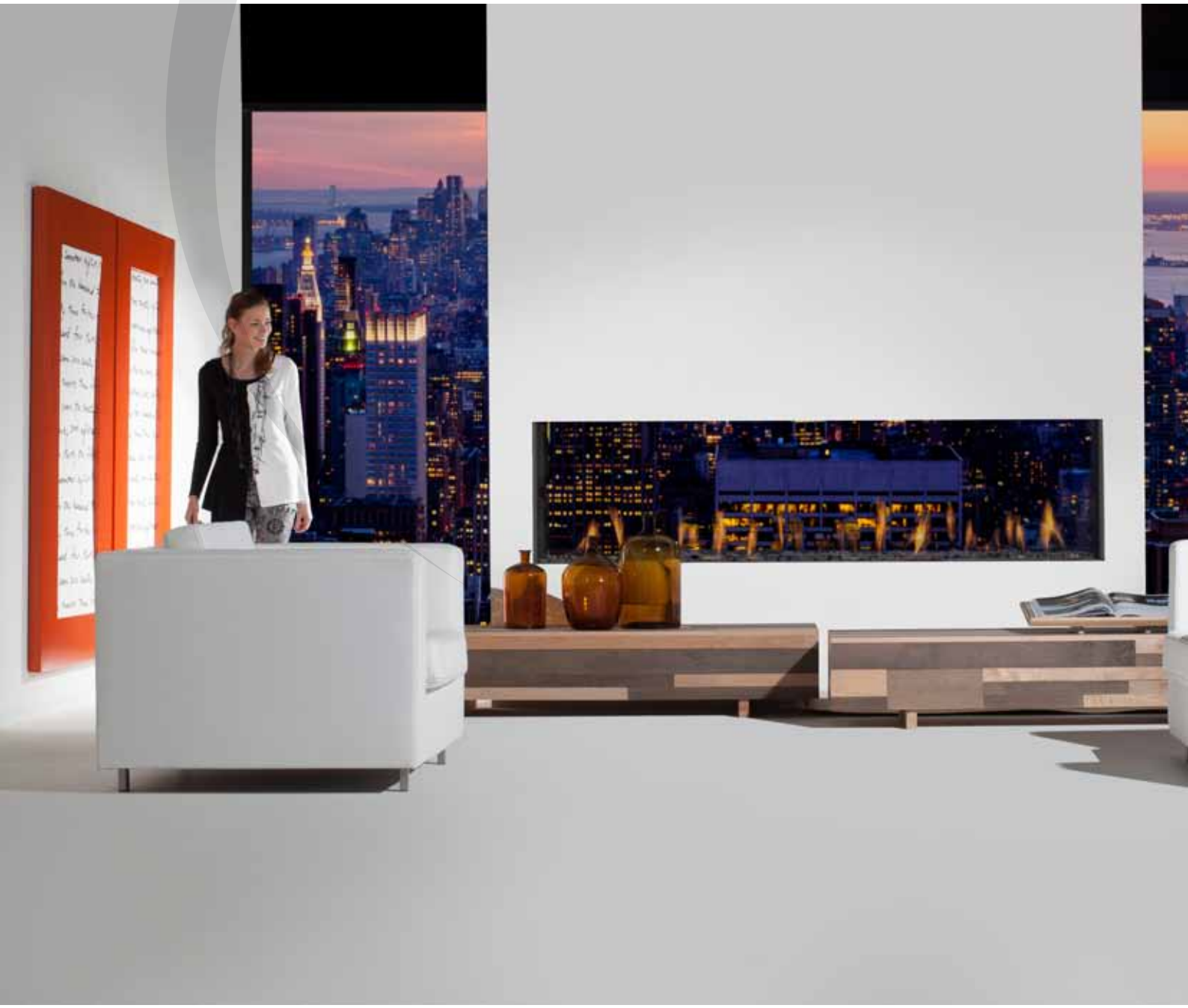

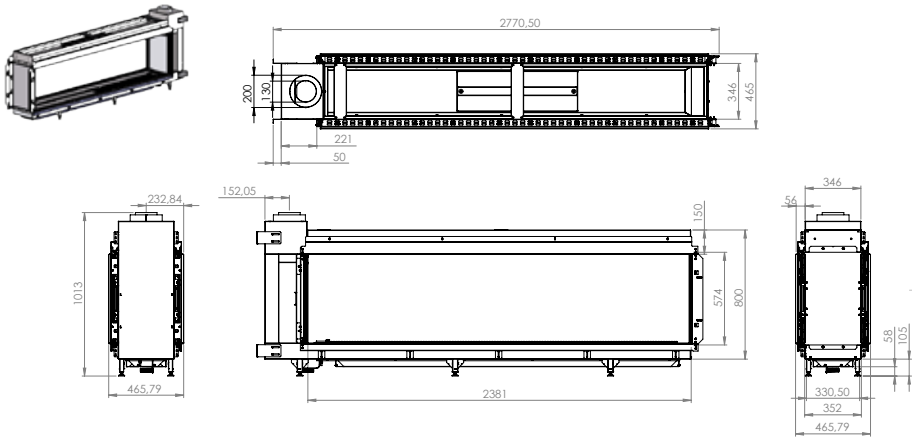

Multi Burner

Gaz naturel G25 (min-max):	3,5 – 17,6 kW
Gaz naturel G20 (min-max):	3,5 – 17,6 kW
Propane G31 (min-max):	6,3 – 19,0 kW
Rendement:	89%
Acier noir:	De série
Verre teinté:	En option
Motif de briques:	-
E-Save:	De série
ProControl:	En option
Powerfan:	En option
Verre antireflet:	-

A

Introduction

FOYERS D'ANGLE

Avec un foyer d'angle, vous créez une ambiance maximale dans votre pièce. Ce type de foyer au gaz offre une large vue sur les flammes étincelantes et vous fournit même une expérience plus chaleureuse grâce au côté vitré supplémentaire. Element4 propose différentes tailles, possibilités d'installation et capacités. Vous trouverez ainsi toujours un foyer d'angle adapté à votre aménagement et à votre intérieur.

BIDORE 70

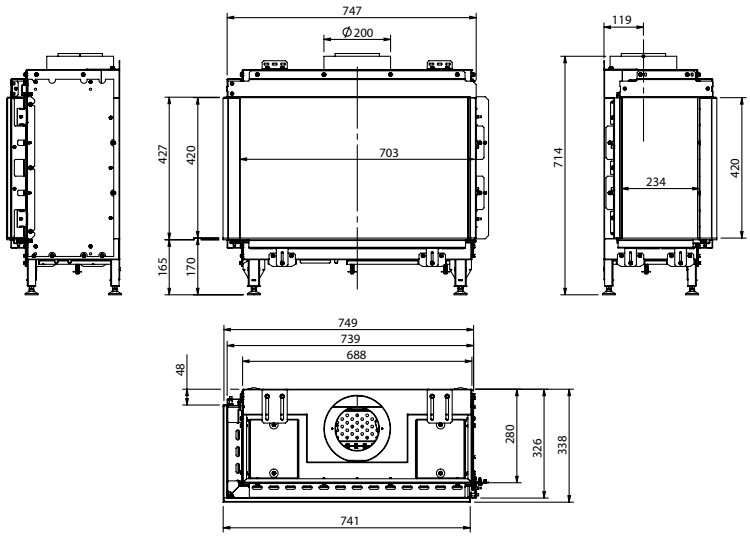

Brûleur simple

Gaz naturel G25 (min-max):	2,4 – 7,3 kW
Gaz naturel G20 (min-max):	2,6 – 7,6 kW
Propane G31 (min-max):	2,3 – 6,8 kW
Rendement:	84%
Acier noir:	De série
Verre teinté:	En option
Motif de briques:	-
E-Save:	De série
ProControl:	En option
Powerfan:	En option
Verre antireflet:	En option

B

BIDORE 100

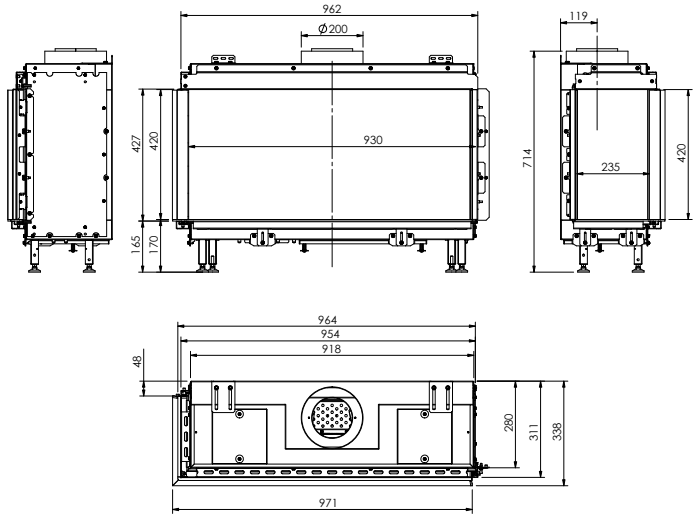

Brûleur simple

Gaz naturel G25 (min-max):	2,9 – 8,7 kW
Gaz naturel G20 (min-max):	3,2 – 9,7 kW
Propane G31 (min-max):	2,2 – 6,5 kW
Rendement:	83%

Acier noir:	De série
Verre teinté:	En option
Motif de briques:	-

E-Save:	De série
ProControl:	En option
Powerfan:	En option
Verre antireflet:	En option

B

BIDORE 140

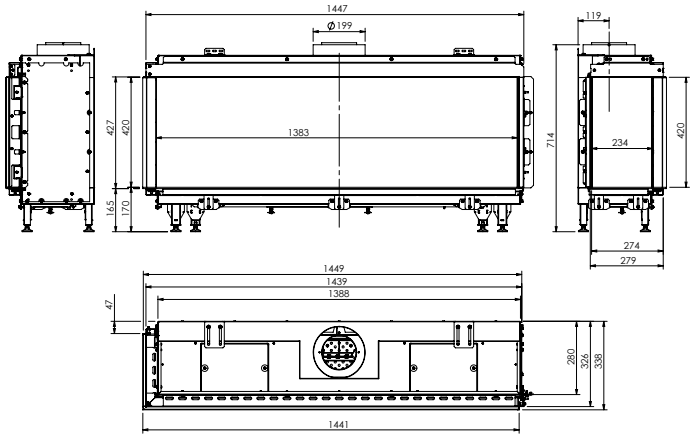

Quad Burner

Gaz naturel G25 (min-max):	2,2 – 12,9 kW
Gaz naturel G20 (min-max):	2,2 – 12,9 kW
Propane G31 (min-max):	2,2 – 13,3 kW
Rendement:	90%
Acier noir:	De série
Verre teinté:	En option
Motif de briques:	-
E-Save:	De série
ProControl:	En option
Powerfan:	En option
Verre antireflet:	En option

A

BIDORE 240H

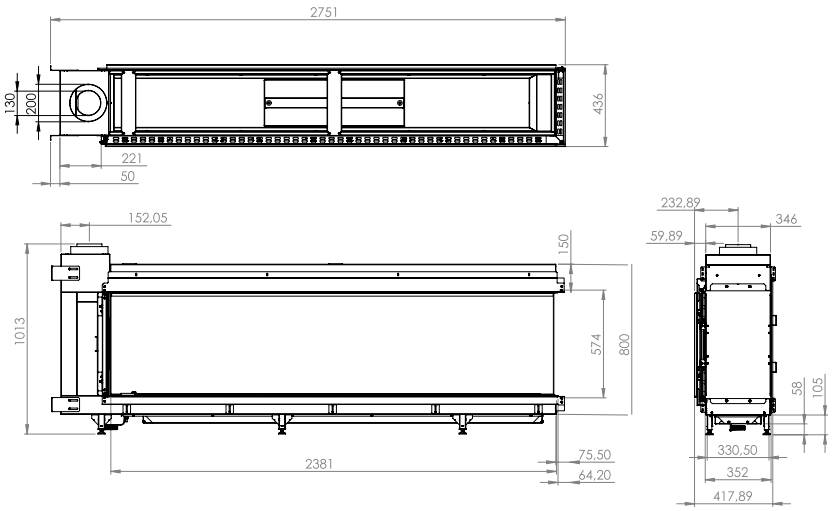

Multi Burner

Gaz naturel G25 (min-max):	3,5 – 17,6 kW
Gaz naturel G20 (min-max):	3,5 – 17,6 kW
Propane G31 (min-max):	6,3 – 19,0 kW
Rendement:	89%
Acier noir:	De série
Verre teinté:	En option
Motif de briques:	-
E-Save:	De série
ProControl:	En option
Powerfan:	En option
Verre antireflet	-

A

SUMMUM 70 C

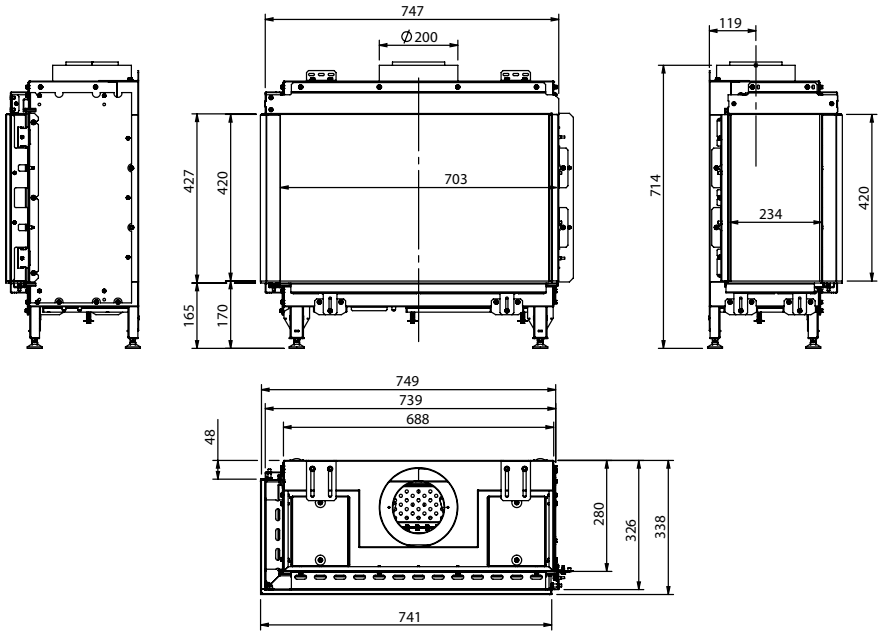

Brûleur Real Flame

Gaz naturel G25 (min-max):	2,9 – 8,7 kW
Gaz naturel G20 (min-max):	2,6 – 7,6 kW
Propane G31 (min-max):	2,0 – 5,9 kW
Rendement:	88%
Acier noir:	De série
Verre teinté:	-
Motif de briques:	-
E-Save:	De série
ProControl:	En option
Powerfan:	En option
Verre antireflet:	En option

A

SUMMUM 100 C

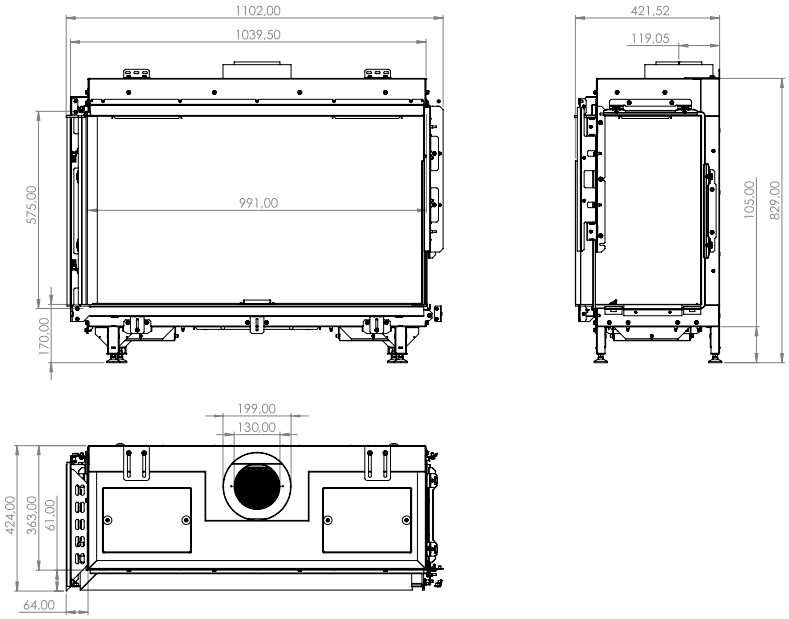

Brûleur Real Flame

Gaz naturel G25 (min-max):	2,9 – 11,7 kW
Gaz naturel G20 (min-max):	2,7 – 10,9 kW
Propane G31 (min-max):	2,9 – 11,5 kW
Rendement:	89%
Acier noir:	De série
Verre teinté:	-
Motif de briques:	-
E-Save:	De série
ProControl:	En option
Powerfan:	En option
Verre antireflet:	En option

A

Introduction

FOYERS 3 FACES

Le foyer au gaz à 3 faces vous offre une vue sur le feu sous plusieurs angles. Grâce à ces trois vitres, vous pouvez placer ce foyer de différentes façons créatives dans votre intérieur. Element4 offre un modèle adapté à tous les goûts et styles, disponible en différentes tailles. Laissez-vous inspirer par la collection et trouvez le foyer au gaz à 3 faces qui vous convient le mieux.

SUMMUM 70 3/S

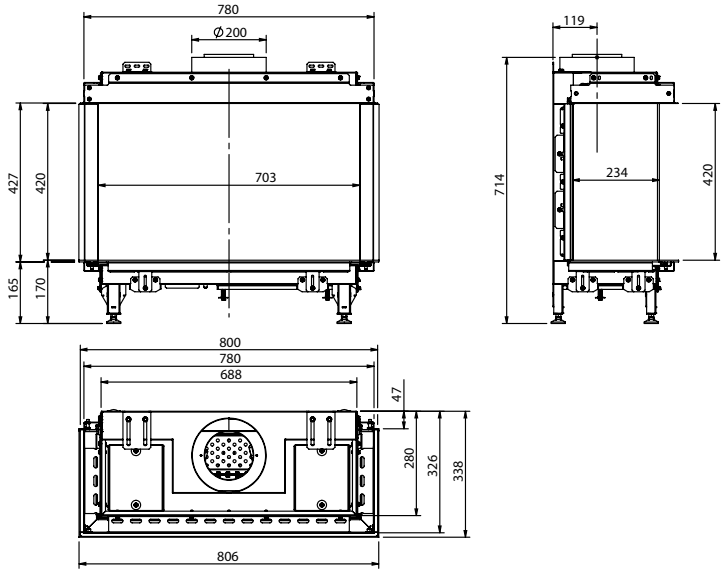

Brûleur Real Flame

Gaz naturel G25 (min-max):	2,9 – 8,7 kW
Gaz naturel G20 (min-max):	2,6 – 7,6 kW
Propane G31 (min-max):	2,0 – 5,9 kW
Rendement:	88%

Acier noir:	De série
Verre teinté:	En option
Motif de briques:	-

E-Save:	De série
ProControl:	En option
Powerfan:	En option
Verre antireflet:	En option

A

SUMMUM 100 3/S

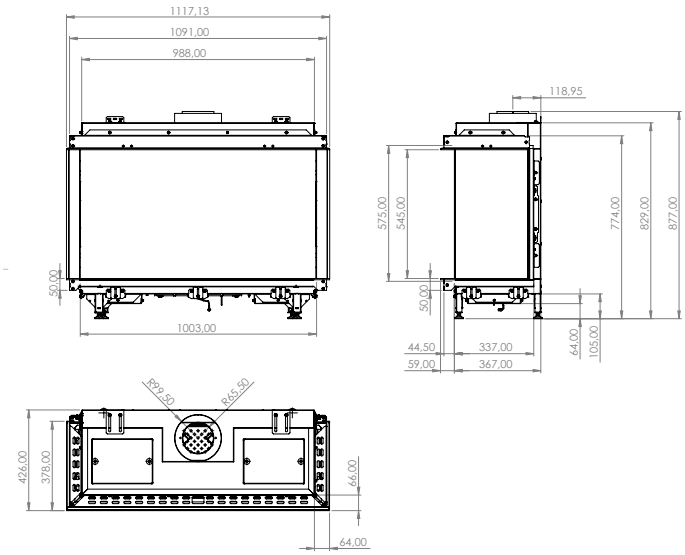

Brûleur Real Flame

Gaz naturel G25 (min-max):	2,9 – 11,7 kW
Gaz naturel G20 (min-max):	2,7 – 10,9 kW
Propane G31 (min-max):	2,9 – 11,5 kW
Rendement:	89%
Acier noir:	De série
Verre teinté:	En option
Motif de briques:	-
E-Save:	De série
ProControl:	En option
Powerfan:	En option
Verre antireflet:	En option

A

TRISORE 70

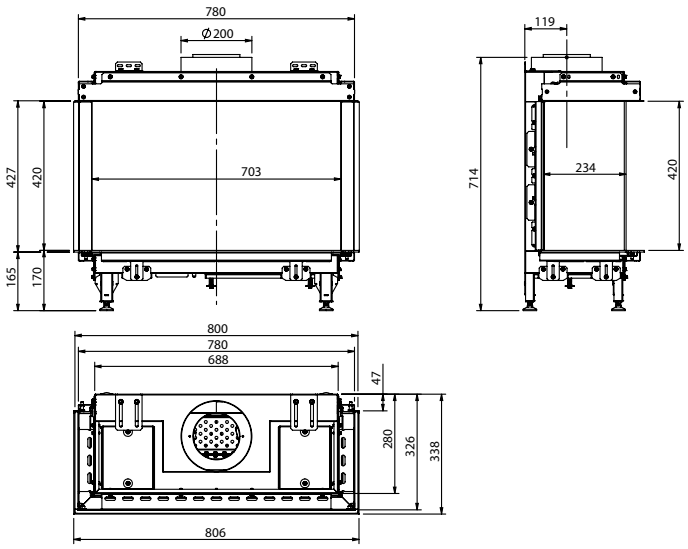

Brûleur simple

Gaz naturel G25 (min-max):	2,4 – 7,3 kW
Gaz naturel G20 (min-max):	2,6 – 7,6 kW
Propane G31 (min-max):	2,3 – 6,8 kW
Rendement:	84%
Acier noir:	De série
Verre teinté:	En option
Motif de briques:	-
E-Save:	De série
ProControl:	En option
Powerfan:	En option
Verre antireflet:	En option

B

TRISORE 100

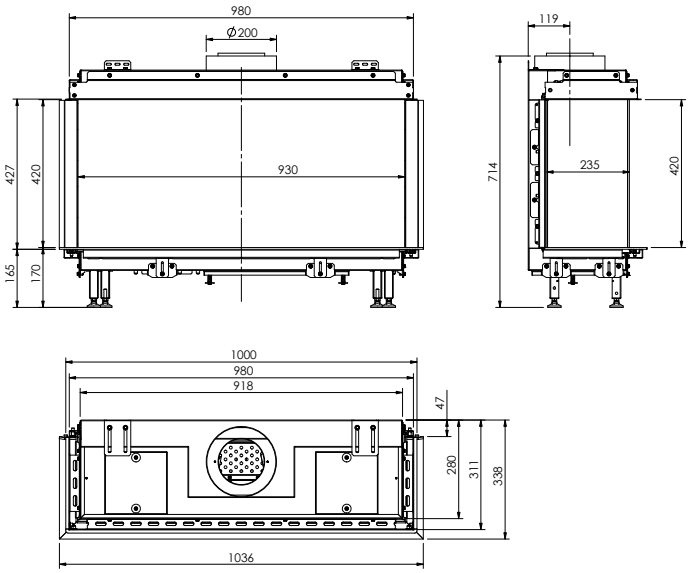

Double brûleur

Gaz naturel G25 (min-max):	2,9 – 8,7 kW
Gaz naturel G20 (min-max):	3,2 – 9,7 kW
Propane G31 (min-max):	2,2 – 6,5 kW
Rendement:	83%
Acier noir:	De série
Verre teinté:	En option
Motif de briques:	-
E-Save:	De série
ProControl:	En option
Powerfan:	En option
Verre antireflet:	En option

B

TRISORE 140

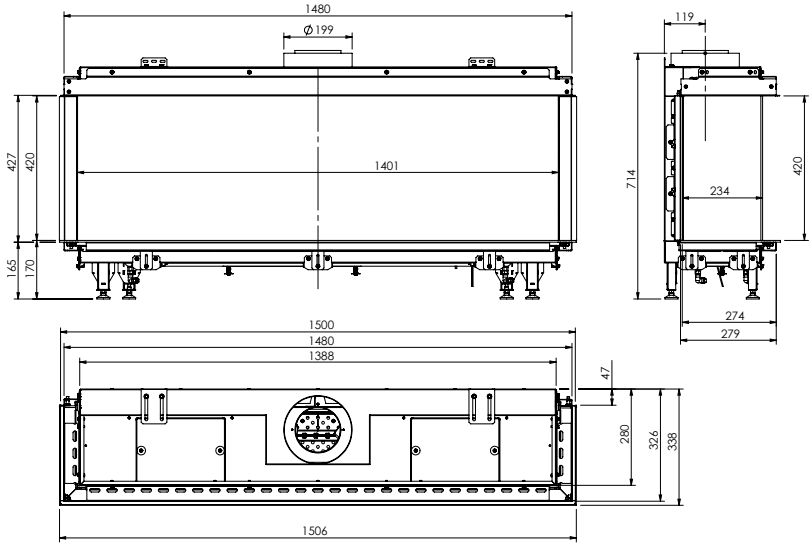

Quad Burner	
Gaz naturel G25 (min-max):	2,2 – 12,9 kW
Gaz naturel G20 (min-max):	2,2 – 12,9 kW
Propane G31 (min-max):	2,2 – 13,3 kW
Rendement:	90%
Acier noir:	De série
Verre teinté:	En option
Motif de briques:	-
E-Save:	De série
ProControl:	En option
Powerfan:	En option
Verre antireflet:	En option

A

Introduction

SÉPARATEURS DE PIÈCES

Choisissez un foyer au gaz en tant que séparateur de pièces et créez une élégante cloison entre deux pièces différentes. Grâce au grand panneau vitré, vous pouvez voir le feu réaliste de plusieurs perspectives. De plus, vous pouvez profiter de la chaleur dans les deux pièces. Le séparateur de pièce peut être flottant ou installé dans un mur. Découvrez notre collection de séparateurs de pièces et laissez-vous inspirer par l'ambiance qu'ils créent.

LUCIUS 100

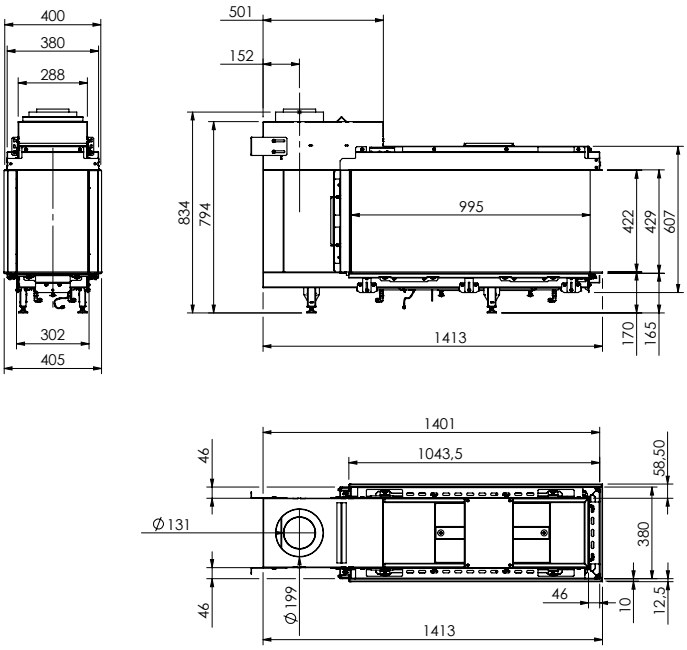

Double brûleur

Gaz naturel G25 (min-max):	4,6 – 13,7 kW
Gaz naturel G20 (min-max):	4,3 – 13,0 kW
Propane G31 (min-max):	4,3 – 12,8 kW
Rendement:	89%
Acier noir:	De série
Verre teinté:	En option
Motif de briques:	-
E-Save:	De série
ProControl:	En option
Powerfan:	En option
Verre antireflet:	En option

A

LUCIUS 140

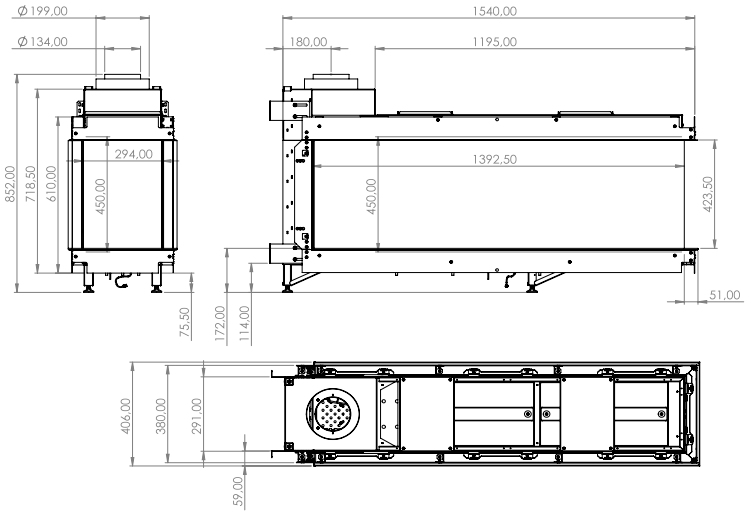

Quad Burner	
Gaz naturel G25 (min-max):	2,2 – 12,9 kW
Gaz naturel G20 (min-max):	2,2 – 12,9 kW
Propane G31 (min-max):	2,2 – 13,3 kW
Rendement:	90%
Acier noir:	De série
Verre teinté:	En option
Motif de briques:	-
E-Save:	De série
ProControl:	En option
Powerfan:	En option
Verre antireflet:	En option

A

LUCIUS 240H

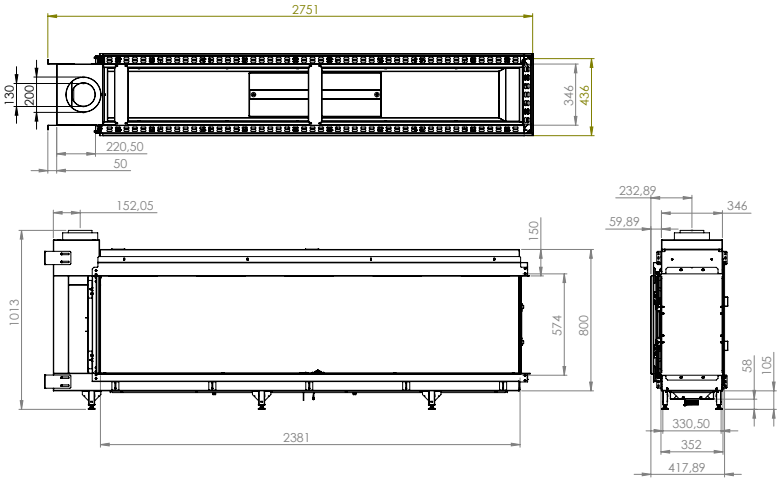

Multi Burner

Gaz naturel G25 (min-max):	3,5 – 17,6 kW
Gaz naturel G20 (min-max):	3,5 – 17,6 kW
Propane G31 (min-max):	6,3 – 19,0 kW
Rendement:	89%
Acier noir:	De série
Verre teinté:	En option
Motif de briques:	-
E-Save:	De série
ProControl:	En option
Powerfan:	En option
Verre antireflet:	-

A

Brûleur
Type de foyer
Gaz naturel
Propane
Puissance nette kW min-max Gaz naturel G25
Puissance nette kW min-max Gaz naturel G20
Puissance nette kW min-max Propane G31
Rendement
Label énergétique
Paroi arrière – Acier noir
Paroi arrière – Verre teinté
Paroi arrière – Motif de briques
Garnitures – Bûches
Garnitures – Galets blancs de Carrare
Garnitures – Pierres blanches
Garnitures – Pierres grises
E-Save
ProControl par application
Grille(s) de convection
Panneau d'accès
Conduit de cheminée Ø (mm)
Powerfan
Verre antireflet

CUPIDO 50	CUPIDO 70	MODORE 70	MODORE 75H	MODORE 100	MODORE 140	MODORE 185	MODORE 240	MODORE 240H	SKY	SUMMUM 70 F
Simple	Simple	Simple	Double	Simple	Quad	Multi	Multi	Multi	Double	Real flame
Simple face	Simple face	Simple face	Simple face	Simple face	Simple face	Simple face	Simple face	Simple face	Simple face	Simple face
●	●	●	●	●	●	●	●	●	●	●
●	●	●	●	●	●	●	●	●	●	●
2,0 – 6,0	2,4 – 7,3	2,4 – 7,3	3,3 – 10	2,9 – 8,7	2,2 – 12,9	3,6 – 10,8	3,5 – 17,6	3,5 – 17,6	2,7 – 10,8	2,9 – 8,7
2,1 – 6,1	2,9 – 7,9	2,6 – 7,6	3,6 – 10,8	3,2 – 9,7	2,2 – 12,9	3,2 – 16,1	3,5 – 17,6	3,5 – 17,6	2,7 – 10,8	2,6 – 7,6
1,8 – 5,3	2,0 – 5,9	2,3 – 6,8	3,6 – 10,7	2,2 – 6,5	2,2 – 13,3	2,7 – 13,7	6,3 – 19,0	6,3 – 19,0	2,6 – 10,3	2,0 – 5,9
83%	83%	84%	89%	83%	90%	90%	89%	89%	86%	88%
B	B	B	A	B	A	A	A	A	B	A
●	●	●	●	●	●	●	●	●	●	●
○	○	○	○	○	○	○	○	○	○	○
-	-	-	○	-	-	-	-	-	-	-
●	●	●	●	●	●	●	●	●	●	●
○	○	○	-	○	○	○	○	○	○	-
○	○	○	-	○	○	○	○	○	○	-
○	○	○	-	○	○	○	○	○	○	-
●	●	●	●	●	●	●	●	●	●	●
○	○	○	○	○	○	○	○	○	○	○
○	○	○	○	○	○	○	○	○	○	○
○	○	○	○	○	○	○	○	○	○	○
150/100	150/100	200/130	200/130	200/130	200/130	200/130	200/130	200/130	200/130	200/130
○	○	○	○	○	○	○	○	○	○	○
○	○	○	●	○	○	○	-	-	○	○

● = de série ○ = en option

Brûleur
Type de foyer
Gaz naturel
Propane
Puissance nette kW min-max Gaz naturel G25
Puissance nette kW min-max Gaz naturel G20
Puissance nette kW min-max Propane G31
Rendement
Label énergétique
Paroi arrière – Acier noir
Paroi arrière – Verre teinté
Paroi arrière – Motif de briques
Garnitures – Bûches
Garnitures – Galets blancs de Carrare
Garnitures – Pierres blanches
Garnitures – Pierres grises
E-Save
ProControl par application
Grille(s) de convection
Panneau d'accès
Conduit de cheminée Ø (mm)
Powerfan
Verre antireflet

SUMMUM 100F	BIOPTICA	SKY T	TENORE 100	TENORE 140	TENORE 240H	BIDORE 70	BIDORE 100	BIDORE 140	BIDORE 240H	SUMMUM 70 C
Real flame	Simple	Double	Double	Multi	Multi	Simple	Simple	Quad	Multi	Real flame
Simple face	Double faces	Double faces	Double faces	Double faces	Double faces	Angle	Angle	Angle	Angle	Angle
●	●	●	●	●	●	●	●	●	●	●
●	●	●	●	●	●	●	●	●	●	●
2,9 – 11,7	2,9 – 8,7	2,7 – 10,8	4,6 – 13,7	2,2 – 12,9	3,5 – 17,6	2,4 – 7,3	2,9 – 8,7	2,2 – 12,9	3,5 – 17,6	2,9 – 8,7
2,7 – 10,9	3,2 – 9,7	2,7 – 10,8	4,3 – 13,0	2,2 – 12,9	3,5 – 17,6	2,6 – 7,6	3,2 – 9,7	2,2 – 12,9	3,5 – 17,6	2,6 – 7,6
2,9 – 11,5	2,6 – 7,8	2,6 – 10,3	4,3 – 12,8	2,2 – 13,3	6,3 – 19,0	2,3 – 6,8	2,2 – 6,5	2,2 – 13,3	6,3 – 19,0	2,0 – 5,9
89%	80%	86%	89%	90%	89%	84%	83%	90%	89%	88%
A	B	B	A	A	A	B	B	A	A	A
●	●	●	●	●	●	●	●	●	●	●
○	○	○	○	○	○	○	○	○	○	
-	-	-	-	-	-	-	-	-	-	-
										-
●	●	●	●	●	●	●	●	●	●	●
-	○	○	○	○	-	○	○	○	○	-
-	○	○	○	○	-	○	○	○	○	-
-	○	○	○	○	-	○	○	○	○	-
●	●	●	●	●	●	●	●	●	●	●
○	○	○	○	○	○	○	○	○	○	○
○	○	○	○	○	○	○	○	○	○	○
○	○	○	○	○	○	○	○	○	○	○
200/130	150/100	200/130	200/130	200/130	200/130	200/130	200/130	200/130	200/130	200/130
○	○	○	○	○	○	○	○	○	○	○
○	○	○	○	○	-	○	○	○	-	○

● = de série ○ = en option

Brûleur	
Type de foyer	
Gaz naturel	
Propane	
Puissance nette kW min-max Gaz naturel G25	
Puissance nette kW min-max Gaz naturel G20	
Puissance nette kW min-max Propane G31	
Rendement	
Label énergétique	
Paroi arrière – Acier noir	
Paroi arrière – Verre teinté	
Paroi arrière – Motif de briques	
Garnitures – Bûches	
Garnitures – Galets blancs de Carrare	
Garnitures – Pierres blanches	
Garnitures – Pierres grises	
E-Save	
ProControl par application	
Grille(s) de convection	
Panneau d'accès	
Conduit de cheminée Ø (mm)	
Powerfan	
Verre antireflet	

SUMMUM 100 C	SUMMUM 70 3/S	SUMMUM 100 3/S	TRISORE 70	TRISORE 100	TRISORE 140	LUCIUS 100	LUCIUS 140	LUCIUS 240H
Real flame	Real flame	Real flame	Simple	Double	Quad	Double	Quad	Multi
Angle	3 faces	3 faces	3 faces	3 faces	3 faces	Séparateur de pièce	Séparateur de pièce	Séparateur de pièce
●	●	●	●	●	●	●	●	●
●	●	●	●	●	●	●	●	●
2,9 – 11,7	2,9 – 8,7	2,9 – 11,7	2,4 – 7,3	2,9 – 8,7	2,2 – 12,9	4,6 – 13,7	2,2 – 12,9	3,5 – 17,6
2,7 – 10,9	2,6 – 7,6	2,7 – 10,9	2,6 – 7,6	3,2 – 9,7	2,2 – 12,9	4,3 – 13,0	2,2 – 12,9	3,5 – 17,6
2,9 – 11,5	2,0 – 5,9	2,9 – 11,5	2,3 – 6,8	2,2 – 6,5	2,2 – 13,3	4,3 – 12,8	2,2 – 13,3	6,3 – 19,0
89%	88%	89%	84%	83%	90%	89%	90%	89%
A	A	A	B	B	A	A	A	A
●	●	●	●	●	●	●	●	●
-	○	○	○	○	○	○	○	○
-	-	-	-	-	-	-	-	-
●	●	●	●	●	●	●	●	●
-	○	○	○	○	○	○	○	○
-	○	○	○	○	○	○	○	○
-	○	○	○	○	○	○	○	○
●	●	●	●	●	●	●	●	●
○	○	○	○	○	○	○	○	○
○	○	○	○	○	○	○	○	○
○	○	○	○	○	○	○	○	○
200/130	200/130	200/130	200/130	200/130	200/130	200/130	200/130	200/130
○	○	○	○	○	○	○	○	○
○	○	○	○	○	○	○	○	-

● = de série ○ = en option

LAISSEZ-VOUS INSPIRER PAR NOS AUTRES COLLECTIONS

Element4 est une marque polyvalente et ambitieuse. Nous tenons à garder une longueur d'avance et étoffer régulièrement notre gamme de nouveaux produits élégants. Si vous le souhaitez, vous pouvez désormais équiper tous vos lieux d'hébergement préférés avec un foyer Element4: votre maison, votre entreprise ou votre jardin. Envie d'en savoir plus? Jetez un œil à nos autres collections!

Visitez www.element4.nl/fr/brochures-1 et demandez les brochures

ELEMENT 4 CLUB SERIES

ELEMENT 4 OUTDOOR FIRES

Element4 a toujours le foyer fait pour vous.

ELEMENT4
ELECTRIC FIRES

ELEMENT 4
GAS FIRES

STUDIO ruegg®
SWITZERLAND

Rüegg Cheminée Schweiz AG
Studbachstrasse 7
8340 Hinwil
Suisse

+41 44 938 58 58
info@ruegg-cheminee.com
www.ruegg-cheminee.com

CATALOGUE 2018

89.90.00101

Element4 B.V.
Paxtonstraat 23
8013 RP Zwolle
Netherlands

+31 (0)38 420 90 20
info@element4.nl
www.element4.nl